FAST MOVING TECHNOLOGY

STÄUBLI

Connecteur MC4 original

Énergie renouvelable | Solaire photovoltaïque

FR

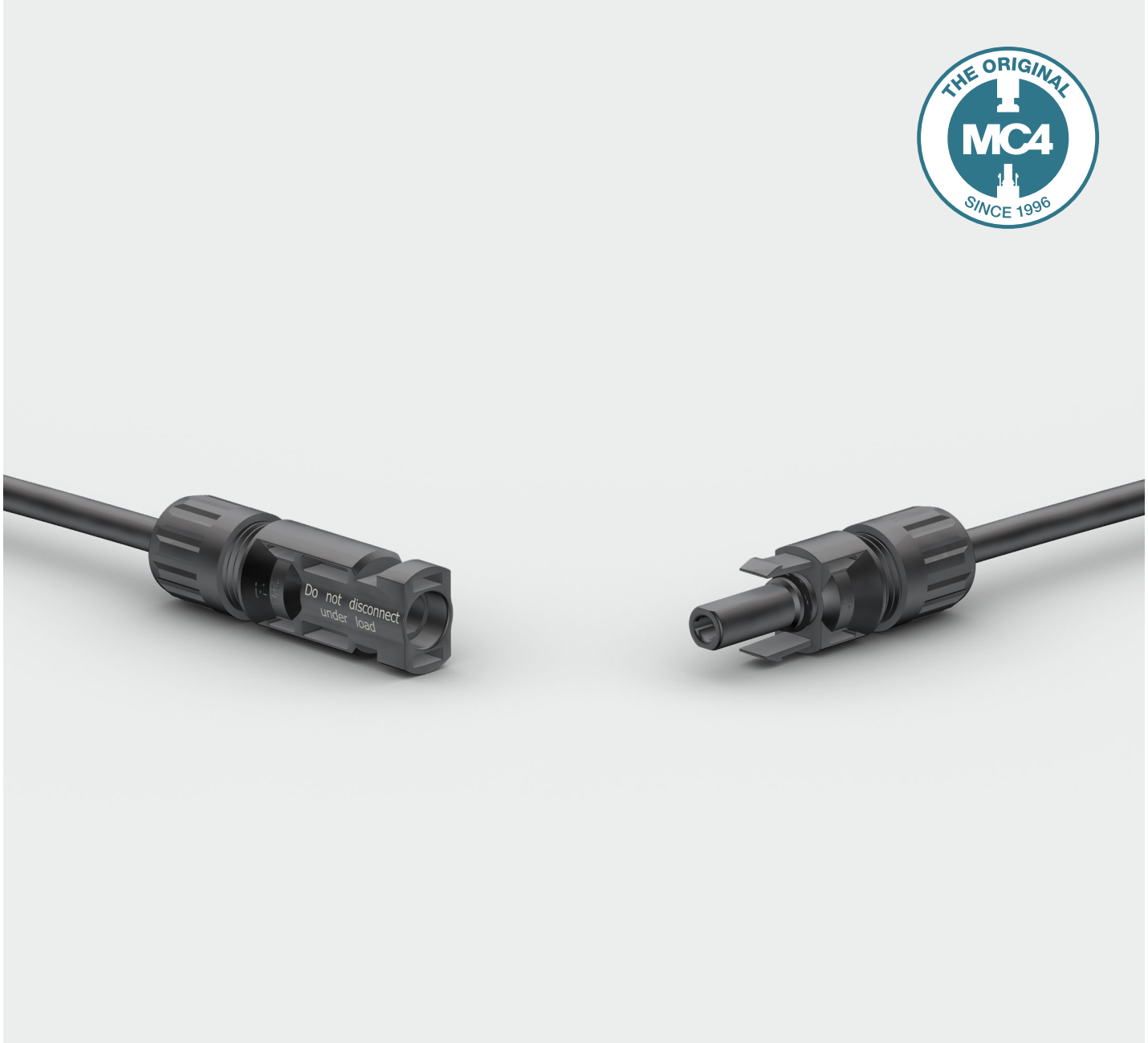

Raccord femelle et mâle MC4

Comme pièce détachée avec cosse à fût ouvert (pièce isolante comprise)

Raccord femelle PV-KBT4...

Raccord mâle PV-KST4...

- Selon NEC 2023, déverrouillable uniquement avec un outil.
- Une technologie MULTILAM éprouvée, stable à long terme, qui garantit une performance constante et de faibles pertes tout au long de la durée de vie du connecteur.
- Certifié DC 1100 V (IEC)[1] et DC 1500 V (UL).
- Connecteur ayant fait ses preuves, plus de 25 ans d'expérience sur le terrain.
- Également confectionnable pour des sections de 10 mm² maximum.
- Disponible également sous forme de câbles confectionnés selon les spécifications du client.
- À utiliser avec les connecteurs adaptés de la gamme de produits MC4 et avec les câbles adaptés.

Données techniques

Données techniques	
Plage de température ambiante	-40 °C à +85 °C (TÜV/UL)
Limite supérieure de température	105 °C
Degré de protection, connecté	IP65/IP68 (1 m, 1 h)
Degré de protection, déconnecté	IP2X
Degré de pollution	3
Résistance de contact max. du connecteur	0,25 mΩ
Tension de choc assignée	16 kV
Système de contact	MULTILAM
Mode de raccordement	Sertissage
Matériau de contact	Cuivre, étamé
Matériau isolant	PC/PA
Système de verrouillage	Type de verrouillage
Classe d'inflammabilité	UL94:V-0
Résistance à l'ammoniaque (selon DLG)	Oui
Test de pulvérisation de brouillard salin, degré de salinité 6	Oui
Certification TÜV Rheinland	R 60127190
TÜV Rheinland 2 PfG 2330	R 60087448
Certificat UL (UL6703 et CSA C22.2 n° 182.5) (homologué cULus et reconnu UL)	E343181
Certification CQC	CQC20024256431
Certification JET	B19T0013

1) L'extension de tension jusqu'à DC 1100 V (IEC) pour les connecteurs MC4 s'applique aux sections de câbles de 2,5 mm², 4,0 mm² et 6,0 mm² utilisées dans l'application finale. Cependant, la section de 10 mm² reste a DC 1000 V.

Plans dimensionnels

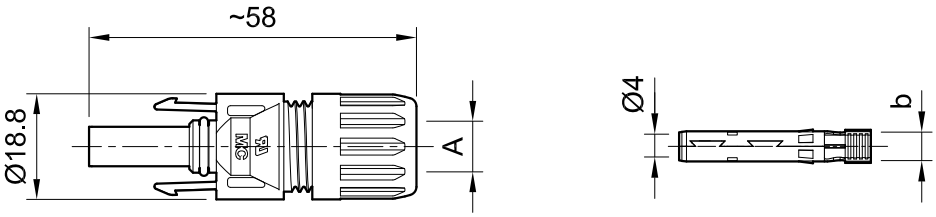

Raccord femelle PV-KBT4...

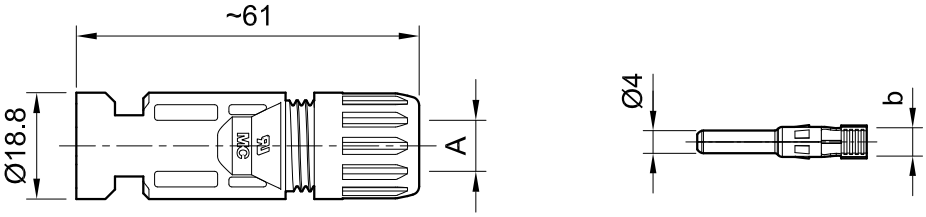

Raccord mâle PV-KST4...

Informations de commande

Référence	Type	Raccord femelle	Raccord mâle	Diamètre sur isolant du câble	Largeur de l'ouverture de sertissage	IEC 62852			UL 6703			Homologations				
				A (mm)	b (mm)	mm²	V DC	A	AWG	V DC	A	TÜV	cULus	UR	CQC	JET
32.0010P0001-UR	PV-KBT4/2,5I-UR	×		5,0 – 6,0	4,0	2,5	1 100	22,5				×	×	×		×
									14	1 500	30					
32.0011P0001-UR	PV-KST4/2,5I-UR		×	5,0 – 6,0	4,0	2,5	1 100	22,5				×	×	×		×
									14	1 500	30					
32.0140P0001-UR	PV-KBT4/2,5X-UR	×		5,5 – 7,4	4,0	2,5	1 100	22,5				×	×	×		×
									14	1 500	30					
32.0141P0001-UR	PV-KST4/2,5X-UR		×	5,5 – 7,4	4,0	2,5	1 100	22,5				×	×	×		×
									14	1 500	30					
32.0012P0001-UR	PV-KBT4/2,5II-UR	×		7,0 – 8,8	4,0	2,5	1 100	22,5				×	×	×	×	×
									14	1 500	30					
32.0013P0001-UR	PV-KST4/2,5II-UR		×	7,0 – 8,8	4,0	2,5	1 100	22,5				×	×	×	×	×
									14	1 500	30					
32.0014P0001-UR	PV-KBT4/6I-UR	×		5,0 – 6,0	5,8	4	1 100	39				×	×	×		×
						6	1 100	39								
									12	1 500	35					
									10	1 500	50					
32.0015P0001-UR	PV-KST4/6I-UR		×	5,0 – 6,0	5,8	4	1 100	39				×	×	×		×
						6	1 100	39								
									12	1 500	35					
									10	1 500	50					
32.0142P0001-UR	PV-KBT4/6X-UR	×		5,5 – 7,4	5,8	4	1 100	39				×	×	×		×
						6	1 100	39								
									12	1 500	35					
									10	1 500	50					
32.0143P0001-UR	PV-KST4/6X-UR		×	5,5 – 7,4	5,8	4	1 100	39				×	×	×		×
						6	1 100	39								
									12	1 500	35					
									10	1 500	50					
32.0016P0001-UR	PV-KBT4/6II-UR	×		7,0 – 8,8	5,8	4	1 100	39				×	×	×	×	×
						6	1 100	39								
									12	1 500	35					
									10	1 500	50					

Référence	Type	Raccord femelle	Raccord mâle	Diamètre sur isolant du câble	Largeur de l'ouverture de sertissage	IEC 62852			UL 6703			Homologations				
				A (mm)	b (mm)	mm²	V DC	A	AWG	V DC	A	TÜV	cULus	UR	CQC	JET
32.0017P0001-UR	PV-KST4/6II-UR		x	7,0 – 8,8	5,8	4	1 100	39				x	x	x	x	x
						6	1 100	39								
									12	1 500	35					
									10	1 500	50					
32.0034P0001	PV-KBT4/10II	x		7,0 – 8,8	6,5	10	1 000	45				x				x
32.0035P0001	PV-KST4/10II		x	7,0 – 8,8	6,5	10	1 000	45				x				x

Remarque :
Pour de plus amples informations concernant la gamme de presse-étoupe adapté, veuillez consulter les instructions de montage correspondantes (voir « Informations complémentaires »).

Remarque :
Les connecteurs non raccordés doivent être protégés de toute contamination à l'aide de bouchons de protection Stäubli. Pour plus d'informations de commande concernant les bouchons de protection de Stäubli, veuillez consulter le catalogue correspondant (voir « Informations complémentaires »).

Informations complémentaires

Raccord femelle et mâle avec cosses à fût fermé

Pour un raccord avec cosses à fût fermé, veuillez consulter :
www.staubli.com/re-downloads.html ➞ Français ➞ Catalogue ➞ **Cable coupler MC4 with barrel crimp contacts**

Outils et accessoires

Pour les outils et accessoires associés de Stäubli, veuillez consulter :
www.staubli.com/re-downloads.html ➞ Français ➞ Catalogue ➞ **Outils et accessoires**

Instructions de montage

Pour les instructions de montage des « Raccords femelles et mâles MC4 », veuillez consulter :
www.staubli.com/re-downloads.html ➞ Français ➞ Informations de montage ➞ **MA231**

Raccord femelle et mâle MC4

Contacts avec cosses à fût ouvert sur bande (pièce isolante comprise)

Raccord femelle PV-KBT4...

Raccord mâle PV-KST4...

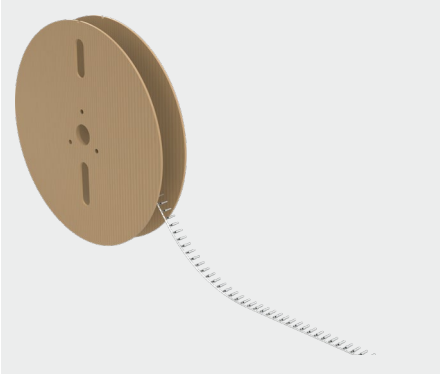

Bobine avec contacts

- Selon NEC 2023, déverrouillable uniquement avec un outil.
- Une technologie MULTILAM éprouvée, stable à long terme, qui garantit une performance constante et de faibles pertes tout au long de la durée de vie du connecteur.
- Certifié DC 1 100 V (IEC)[1] et DC 1500 V (UL).
- Connecteur ayant fait ses preuves, plus de 25 ans d'expérience sur le terrain.
- Également confectionnable pour des sections de 10 mm².
- À utiliser avec les connecteurs adaptés de la gamme de produits MC4 et avec les câbles adaptés.
- Disponible également sous forme de câbles confectionnés selon les spécifications du client.

Données techniques

Données techniques	
Plage de température ambiante	-40 °C à +85 °C (TÜV/UL)
Limite supérieure de température	105 °C
Degré de protection, connecté	IP65/IP68 (1 m, 1 h)
Degré de protection, déconnecté	IP2X
Degré de pollution	3
Résistance de contact max. du connecteur	0,25 mΩ
Tension de choc assignée	16 kV
Système de contact	MULTILAM
Mode de raccordement	Sertissage

[1] L'extension de tension jusqu'à DC 1100 V (IEC) pour les connecteurs MC4 s'applique aux sections de câbles de 2,5 mm², 4,0 mm² et 6,0 mm² utilisées dans l'application finale. Cependant, la section de 10 mm² reste a DC 1000 V.

Données techniques	
Matériau de contact	Cuivre, étamé
Matériau isolant	PC/PA
Système de verrouillage	Type de verrouillage
Classe d'inflammabilité	UL94:V-0
Résistance à l'ammoniaque (selon DLG)	Oui
Test de pulvérisation de brouillard salin, degré de salinité 6	Oui
Certification TÜV Rheinland	R 60127190
TÜV Rheinland 2 PfG 2330	R 60087448
Certificat UL (UL6703 et CSA C22.2 n° 182.5) (homologué cULus et reconnu UL)	E343181
Certification CQC	CQC20024256431
Certification JET	B19T0013

Plans dimensionnels

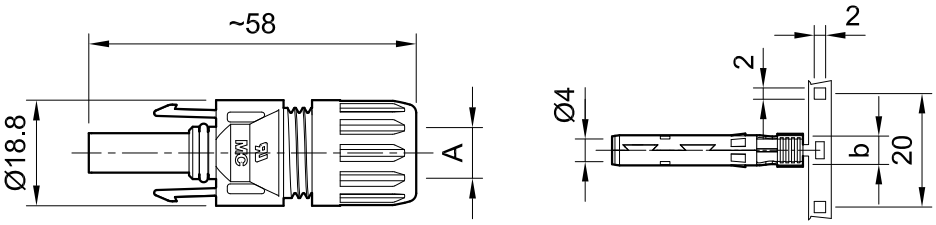

Raccord femelle PV-KBT4...

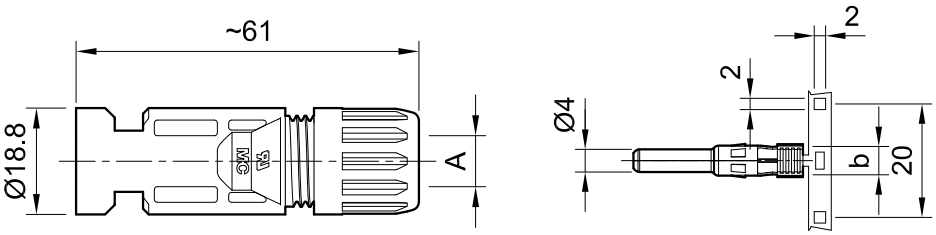

Raccord mâle PV-KST4...

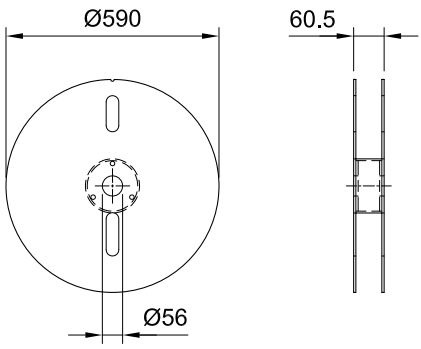

Bobine avec contacts

Informations de commande

Référence	Type	Raccord femelle	Raccord mâle	Diamètre sur isolant du câble	Largeur de l'ouverture de sertissage	IEC 62852			UL 6703			Contacts par bobine	Homologations				
				A (mm)	b (mm)	mm²	V DC	A	AWG	V DC	A		TÜV	cULus	UR	CQC	JET
32.0010P2000-UR	PV-KBT4/2,5I-UR	×		5,0 – 6,0	4,0	2,5	1 100	22,5				2 000	×	×	×		×
									14	1 500	30						
32.0011P2000-UR	PV-KST4/2,5I-UR		×	5,0 – 6,0	4,0	2,5	1 100	22,5				2 000	×	×	×		×
									14	1 500	30						
32.0140P2000-UR	PV-KBT4/2,5X-UR	×		5,5 – 7,4	4,0	2,5	1 100	22,5				2 000	×	×	×		×
									14	1 500	30						
32.0141P2000-UR	PV-KST4/2,5X-UR		×	5,5 – 7,4	4,0	2,5	1 100	22,5				2 000	×	×	×		×
									14	1 500	30						
32.0012P2000-UR	PV-KBT4/2,5II-UR	×		7,0 – 8,8	4,0	2,5	1 100	22,5				2 000	×	×	×	×	×
									14	1 500	30						
32.0013P2000-UR	PV-KST4/2,5II-UR		×	7,0 – 8,8	4,0	2,5	1 100	22,5				2 000	×	×	×	×	×
									14	1 500	30						
32.0014P2000-UR	PV-KBT4/6I-UR	×		5,0 – 6,0	5,8	4	1 100	39				2 000	×	×	×		×
						6	1 100	39									
									12	1 500	35						
									10	1 500	50						
32.0015P2000-UR	PV-KST4/6I-UR		×	5,0 – 6,0	5,8	4	1 100	39				2 000	×	×	×		×
						6	1 100	39									
									12	1 500	35						
									10	1 500	50						
32.0142P2000-UR	PV-KBT4/6X-UR	×		5,5 – 7,4	5,8	4	1 100	39				2 000	×	×	×		×
						6	1 100	39									
									12	1 500	35						
									10	1 500	50						
32.0143P2000-UR	PV-KST4/6X-UR		×	5,5 – 7,4	5,8	4	1 100	39				2 000	×	×	×		×
						6	1 100	39									
									12	1 500	35						
									10	1 500	50						
32.0016P2000-UR	PV-KBT4/6II-UR	×		7,0 – 8,8	5,8	4	1 100	39				2 000	×	×	×	×	×
						6	1 100	39									
									12	1 500	35						
									10	1 500	50						

Référence	Type	Raccord femelle	Raccord mâle	Diamètre sur isolant du câble	Largeur de l'ouverture de sertissage	IEC 62852			UL 6703			Contacts par bobine	Homologations				
				A (mm)	b (mm)	mm²	V DC	A	AWG	V DC	A		TÜV	cULus	UR	CQC	JET
32.0017P2000-UR	PV-KST4/6II-UR		×	7,0 – 8,8	5,8	4	1 100	39				2 000	×	×	×	×	×
						6	1 100	39									
									12	1 500	35						
									10	1 500	50						
32.0034P1500	PV-KBT4/10II	×		7,0 – 8,8	6,5	10	1 000	45				1 500	×				×
32.0035P1500	PV-KST4/10II		×	7,0 – 8,8	6,5	10	1 000	45				1 500	×				×

Remarque :
Pour de plus amples informations concernant la gamme de presse-étoupe adapté, veuillez consulter les instructions de montage correspondantes (voir « Informations complémentaires »).

Remarque :
Les connecteurs non raccordés doivent être protégés de toute contamination à l'aide de bouchons de protection Stäubli. Pour plus d'informations de commande concernant les bouchons de protection de Stäubli, veuillez consulter le catalogue correspondant (voir « Informations complémentaires »).

Informations complémentaires

Outils et accessoires

Pour les outils et accessoires associés de Stäubli, veuillez consulter :
www.staubli.com/re-downloads.html ➞ Français ➞ Catalogue ➞ **Outils et accessoires**

Instructions de montage

Pour les instructions de montage des « Raccords femelles et mâles MC4 », veuillez consulter :
www.staubli.com/re-downloads.html ➞ Français ➞ Informations de montage ➞ **MA231**

Prises à encastrer mâles et femelles MC4

Comme pièce détachée (pièce isolante comprise)

Prise à encastrer femelle PV-ADBP4-S2...

Prise à encastrer mâle PV-ADSP4-S2...

- Les connecteurs de prise à encastrer MC4 constituent l'interface entre l'onduleur ou le coffret de distribution et un câble de chaîne.
- Montage directement par le filetage ou dans la platine perforée avec contre-écrou (compris dans la livraison).
- Branchement rapide et net.
- Degré de protection (IP65 et IP68) garantit une grande étanchéité.
- À utiliser avec les connecteurs adaptés de la gamme de produits MC4 et avec les câbles adaptés.
- Avec joint plat prémonté.

Données techniques

Données techniques	
Plage de température ambiante	-40 °C à +85 °C (TÜV/UL)
Limite supérieure de température	105 °C
Degré de protection, connecté	IP65/IP68 (1 m, 1 h)
Degré de protection, déconnecté	IP2X
Degré de pollution	3
Résistance de contact max. du connecteur	0,25 mΩ
Tension de choc assignée	16 kV
Système de contact	MULTILAM
Mode de raccordement	Sertissage
Matériau de contact	Cuivre, étamé
Matériau isolant	PC/PA
Système de verrouillage	Type de verrouillage
Classe d'inflammabilité	UL94:V-0
Certification TÜV Rheinland	R 60127181
Certification UL	E343181

Plans dimensionnels

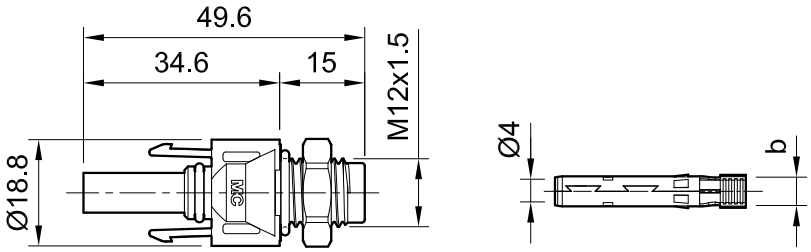

Prise à encastrer femelle PV-ADBP4-S2...

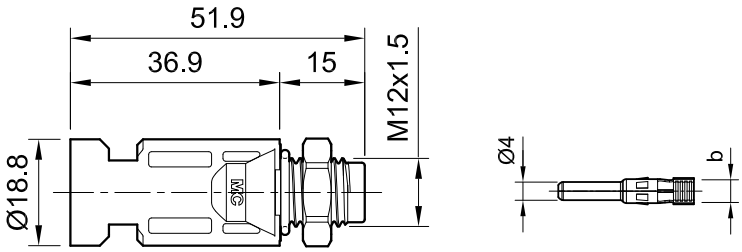

Prise à encastrer mâle PV-ADSP4-S2...

Informations de commande

Référence	Type	Raccord femelle	Raccord mâle	Largeur de l'ouverture de sertissage	IEC 62852			UL 6703			Homologations	
				b (mm)	mm²	V DC	A	AWG	V DC	A	TÜV	UR
32.0076P0001-UR	PV-ADBP4-S2-UR/2,5	×		4,0	1,5	1 250	17,5				×	×
					2,5	1 250	22,5					
								14	1 500	30		
32.0077P0001-UR	PV-ADSP4-S2-UR/2,5		×	4,0	1,5	1 250	17,5				×	×
					2,5	1 250	22,5					
								14	1 500	30		
32.0078P0001-UR	PV-ADBP4-S2-UR/6	×		5,8	4	1 250	39				×	×
					6	1 250	45					
								12	1 500	35		
								10	1 500	50		
32.0079P0001-UR	PV-ADSP4-S2-UR/6		×	5,8	4	1 250	39				×	×
					6	1 250	45					
								12	1 500	35		
								10	1 500	50		
32.0150P0001	PV-ADBP4-S2/10	×		6,5	10	1 250	51				×	
32.0151P0001	PV-ADSP4-S2/10		×	6,5	10	1 250	51				×	

Remarque :
Pour de plus amples informations concernant la gamme de presse-étoupe adapté, veuillez consulter les instructions de montage correspondantes (voir « Informations complémentaires »).

Remarque :
Les connecteurs non raccordés doivent être protégés de toute contamination à l'aide de bouchons de protection Stäubli. Pour plus d'informations de commande concernant les bouchons de protection de Stäubli, veuillez consulter le catalogue correspondant (voir « Informations complémentaires »).

Informations complémentaires

Outils et accessoires
Pour les outils et accessoires associés de Stäubli, veuillez consulter :
www.staubli.com/re-downloads.html ➞ Français ➞ Catalogue ➞ **Outils et accessoires**

Instructions de montage
Pour les instructions de montage des « Prises à encastrer femelles et mâles MC4 », veuillez consulter :
www.staubli.com/re-downloads.html ➞ Français ➞ Informations de montage ➞ **MA275**

Prises à encastrer mâles et femelles MC4

Comme pièce détachée (pièce isolante comprise)

Prise à encastrer femelle PV-ADBP4-S2...

Prise à encastrer mâle PV-ADSP4-S2...

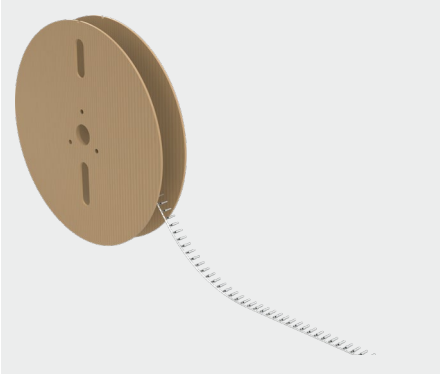

Bobine avec contacts

- Les connecteurs de prise à encastrer MC4 constituent l'interface entre l'onduleur ou le coffret de distribution et un câble de chaîne.
- Montage directement par le filetage ou dans la platine perforée avec contre-écrou (compris dans la livraison).
- Degré de protection (IP65 et IP68) garantit une grande étanchéité.
- À utiliser avec les connecteurs adaptés de la gamme de produits MC4 et avec les câbles adaptés.
- Avec joint plat prémonté.

Données techniques

Données techniques	
Plage de température ambiante	-40 °C à +85 °C
Limite supérieure de température	105 °C
Degré de protection, connecté	IP65/IP68 (1 m, 1 h)
Degré de protection, déconnecté	IP2X
Degré de pollution	3
Résistance de contact max. du connecteur	0,25 mΩ
Tension de choc assignée	16 kV
Système de contact	MULTILAM
Mode de raccordement	Sertissage
Matériau de contact	Cuivre, étamé
Matériau isolant	PC/PA

Données techniques	
Système de verrouillage	Type de verrouillage
Classe d'inflammabilité	UL94:V-0
Certification TÜV Rheinland	R 60127181
Certification UL	E343181

Plans dimensionnels

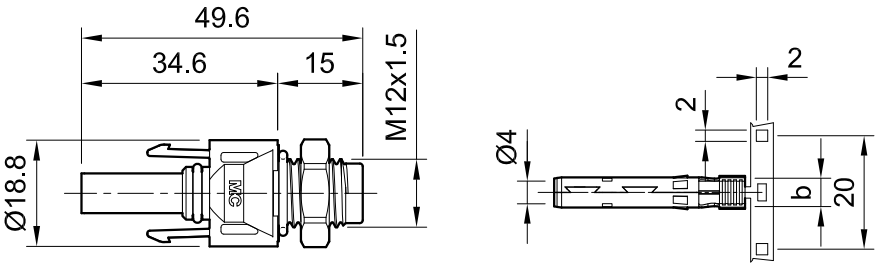

Prise à encastrer femelle PV-ADBP4-S2...

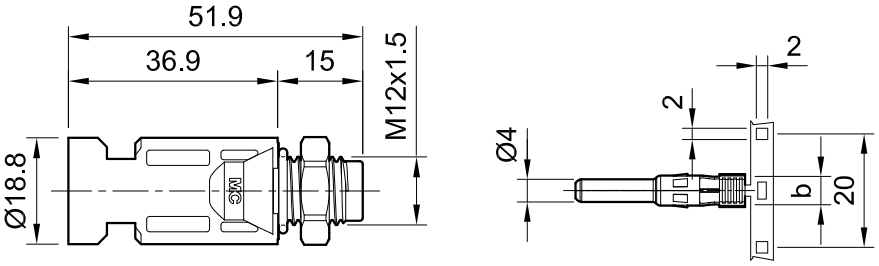

Prise à encastrer mâle PV-ADSP4-S2...

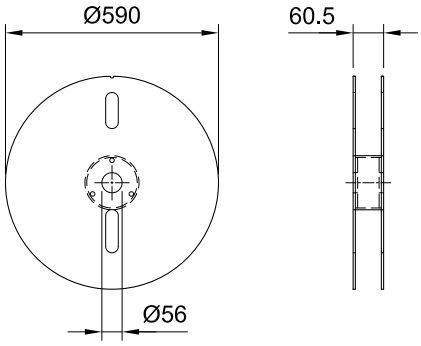

Bobine avec contacts

Informations de commande

Référence	Type	Raccord femelle	Raccord mâle	Largeur de l'ouverture de sertissage	IEC 62852			UL 6703			Contacts par bobine	Homologations	
				b (mm)	mm²	V DC	A	AWG	V DC	A		TÜV	UR
32.0076P2000-UR	PV-ADBP4-S2-UR/2,5	×		4,0	1,5	1 250	17,5				2 000	×	×
					2,5	1 250	22,5						
								14	1 500	30			
32.0077P2000-UR	PV-ADSP4-S2-UR/2,5		×	4,0	1,5	1 250	17,5				2 000	×	×
					2,5	1 250	22,5						
								14	1 500	30			
32.0078P2000-UR	PV-ADBP4-S2-UR/6	×		5,8	4	1 250	39				2 000	×	×
					6	1 250	45						
								12	1 500	35			
								10	1 500	50			
32.0079P2000-UR	PV-ADSP4-S2-UR/6		×	5,8	4	1 250	39				2 000	×	×
					6	1 250	45						
								12	1 500	35			
								10	1 500	50			
32.0150P1500	PV-ADBP4-S2/10	×		6,5	10	1 250	51				1 500	×	
32.0151P1500	PV-ADSP4-S2/10		×	6,5	10	1 250	51				1 500	×	

Informations complémentaires

Outils et accessoires

Pour les outils et accessoires associés de Stäubli, veuillez consulter :

www.staubli.com/re-downloads.html ➞ Français ➞ Catalogue ➞ **Outils et accessoires**

Instructions de montage

Pour les instructions de montage des « Prises à encastrer femelles et mâles MC4 », veuillez consulter :

www.staubli.com/re-downloads.html ➞ Français ➞ Informations de montage ➞ **MA275**

● Sites Stäubli ○ Représentants / agents

Présence mondiale du groupe Stäubli

www.staubli.com

Connecteur PV Sol MC4 original 11014112-fr F 03.2025

Staubli est une marque de Stäubli International AG, enregistrée en Suisse et dans d'autres pays.
Nous nous réservons le droit de modifier les spécifications produits sans préavis. © Stäubli 2025.
ec.marcom@staubli.com | Crédit photo: Stäubli, ISO (CC BY-SA 3.0)