MA724 (de_en)
Bedienungsanleitung

WZ-OPC16-GAT...
BosCon Montagewerkzeug für Dichtungselemente

Inhalt

Sicherheitshinweise 2
Montagewerkzeug für Dichtungselemente WZ-OPC16-GAT 2
Einzelteile 3
Montage des Dichtungselements auf die Leitung 3
Montage des Dichtungselements in hinteres Gehäuse 5
Notizen 7

MA724 (de_en)
Operating instructions

WZ-OPC16-GAT...
BosCon gland assembly tool

Content

Safety instructions 2
Gland assembly tool WZ-OPC16-GAT 2
Individual components 3
Installation of gland onto cable 3
Installation of gland into rear connector insulator 5
Notes 7

WZ-OPC16-GAT-110V

WZ-OPC16-GAT-S...

Sicherheitshinweise

Bedeutung der Bedienungsanleitung

Wenn die Bedienungsanleitung und die folgenden Sicherheitshinweise NICHT befolgt werden, können Lebensgefahr durch Stromschlag, Lichtbögen, Brand oder ein Ausfall des Systems die Folge sein.

- Bedienungsanleitung vollständig befolgen.

Das Produkt nur entsprechend dieser Bedienungsanleitung und der technischen Daten anschließen und verwenden.

Die digitale Bedienungsanleitung und die technischen Daten sind unter dem folgenden Link verfügbar:

- www.staubli.com/re-downloads.html

Bestimmungsgemäße Verwendung

OPC16-GAT ist ein Montagewerkzeug für BosCon Steckverbinder OPC16-CS... und OPC16-CP... Es vereinfacht die Montage des Dichtungselements auf die Leitung sowie die Montage des Dichtungselements in das hintere Steckverbinder Gehäuse.

Das Werkzeug ist NICHT geeignet für Arbeiten unter Spannung (IEC 60900).

Safety instructions

Importance of the instruction manual

NOT following the instruction manual and safety instructions could result in life-threatening injuries due to electric shock, electric arcs, fire, or failure of the system.

- Follow the entire instruction manual.

Use the product only according to this instruction manual and the technical data.

The digital instruction manual and the technical data are available at:

- www.staubli.com/re-downloads.html

Intended use

OPC16-GAT is an assembly tool for BosCon connectors OPC16-CS... and OPC16-CP... It facilitates the installation of the gland onto the cable as well as the installation of the gland into the rear connector insulator.

The hand tool is NOT suitable for Live working (IEC 60900).

WZ-OPC16-GAT-110V

1

Montagewerkzeug für Dichtungselemente WZ-OPC16-GAT...

(ill. 1)
Montagewerkzeug für Dichtungselement bei kleineren Produktionsvolumen. Besteht aus zwei Teilen (separat zu bestellen):

1. WZ-OPC16-GAT-110V: inkl. Werkzeug, Adapter, Batterie, Ladegerät. Bestell-Nr. 50500316
2. WZ-OPC16-GAT-S...: Spindel, erhältlich in drei Größen zur Montage von Dichtungselement Größen I, II, III (siehe Tab. 1, Seite 5)
   - Dichtungselement Größe I: WZ-OPC16-GAT-SI, Bestell-Nr. 50500326
   - Dichtungselement Größe II: WZ-OPC16-GAT-SII, Bestell-Nr. 50500327
   - Dichtungselement Größe III: WZ-OPC16-GAT-SIII, Bestell-Nr. 50500328

Hinweis:
Milwaukee Bedienungsanleitung
www.milwaukeetools.com

Warnung
Bei Verwendung des Werkzeugs persönliche Schutzausrüstung tragen, z. B. einen Augenschutz.

Warnung
Werkzeugteile bewegen sich, wenn das Werkzeug betätigt wird. Vorsicht ist geboten, damit keine Körperteile wie eine Hand oder ein Finger eingeklemmt werden.

Gland assembly tool WZ-OPC16-GAT...

(ill. 1)
Gland assembly tool for low volume production. Consists of two parts (order separately):

1. WZ-OPC16-GAT-110V: incl. tool, attachments, battery, charger. Order No. 50500316
2. WZ-OPC16-GAT-S...: spindle, available in three sizes for assembly of gland sizes I, II, III (see Tab. 1, page 5)
   - Gland size I: WZ-OPC16-GAT-SI, Order No. 50500326
   - Gland size II: WZ-OPC16-GAT-SII, Order No. 50500327
   - Gland size III: WZ-OPC16-GAT-SIII, Order No. 50500328

Note:
Milwaukee operating instructions
www.milwaukeetool.com

Warning
Wear personal protection equipment when using the tool, for example eye protection.

Warning
Tool parts move when the tool is operated. Beware not to pinch body parts such as a hand or finger.

Einzelteile

Individual components

WZ-OPC16-GAT-110V

(enthält Batterie und Ladegerät - hier nicht abgebildet)
(includes battery and charger – not pictured here)

Montagewerkzeug
Assembly tool
(WZ-OPC16-GAT-CAG-M12)

WZ-OPC16-GAT-S…

Spindel
Spindle
(erhältlich in Grössen/available sizes
WZ-OPC16-GAT-SI, WZ-OPC16-GAT-SII, WZ-OPC16-GAT-SIII)

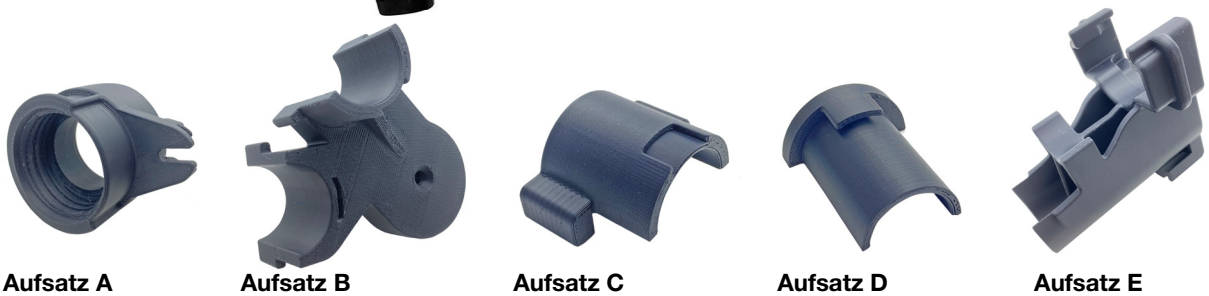

Aufsatz A Attachment A (WZ-I-OPC16-GAT-PA)	Aufsatz B Attachment B (WZ-I-OPC16-GAT-GDB)	Aufsatz C Attachment C (WZ-I-OPC16-GAT-SP)	Aufsatz D Attachment D (WZ-I-OPC16-GAT-WA)	Aufsatz E Attachment E (WZ-I-OPC16-GAT-RIH)

2

Montage des Dichtungselements auf die Leitung

Installation of gland onto cable

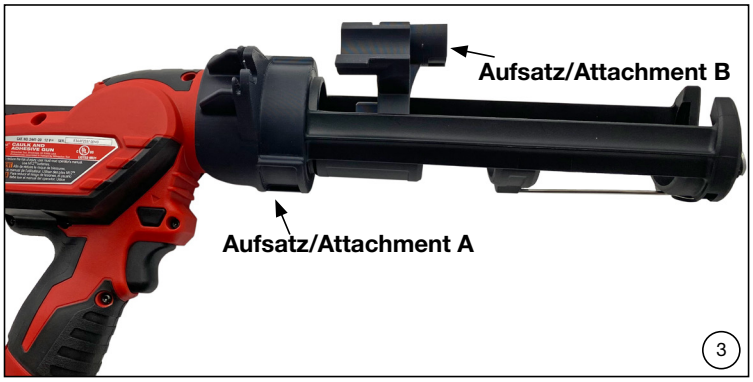

3

(ill. 3)
Das Werkzeug wie in ill. 3 dargestellt vorbereiten.
Dazu werden Aufsätze A und B benötigt (siehe Aufsätze in ill. 2).

(ill. 3)
Prepare tool as can be seen in ill. 3 using attachments A and B (see attachments in ill. 2).

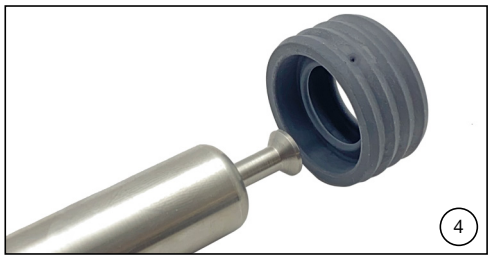

4

(ill. 4)
Das Dichtungselement wie in ill. 4 ausrichten.

(ill. 5)
Das Dichtungselement auf die Spindel schieben.

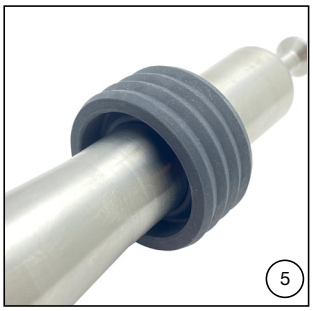

5

(ill. 4)
Gland orientation needs to be as shown in ill. 4.

(ill. 5)
Slide gland onto spindle.

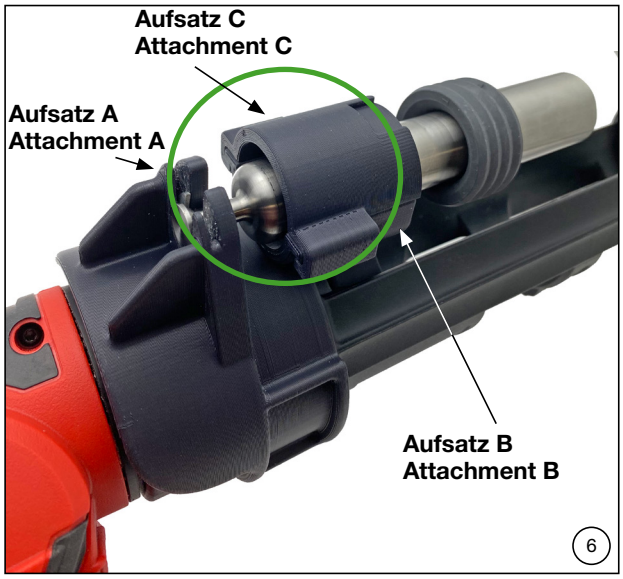

(ill. 6)
Spindel in die Halterung von Aufsatz A einsetzen.

Aufsatz C in Aufsatz B einschieben.
Für Leitungsgrößen 3/0 AWG bis 350 MCM muss zusätzlich Aufsatz D in Aufsatz C eingeschoben werden.

(ill. 6)
Insert spindle into holding feature of Attachment A.

Slide Attachment C onto Attachment B.
For wire sizes 3/0 AWG to 350 MCM Attachment D needs to be inserted into Attachment C in addition.

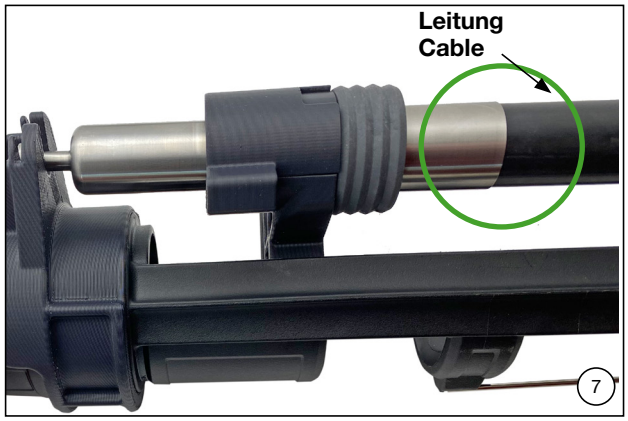

(ill. 7)
Abisolierte Leitung in Spindelende einstecken.

Hinweis:
Für Abisolierlänge der Leitung siehe Montageanleitung MA709, www.staubli.com/re-downloads.html

(ill. 7)
Insert stripped cable end into mount of spindle.

Note:
For wire stripping length see assembly instructions MA709, www.staubli.com/re-downloads.html

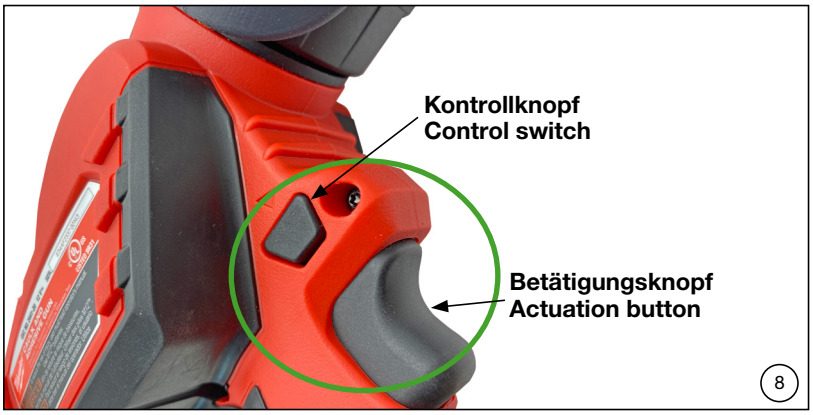

(ill. 8)
Kontrollknopf muss sich in vorwärts Position befinden.

Das Montagewerkzeug betätigen, wobei das Dichtungselement über die Spindel auf die Leitung geschoben wird.

(ill. 8)
Control switch needs to be in forward position.

Actuate the assembly tool, sliding the gland over the spindle and onto the cable.

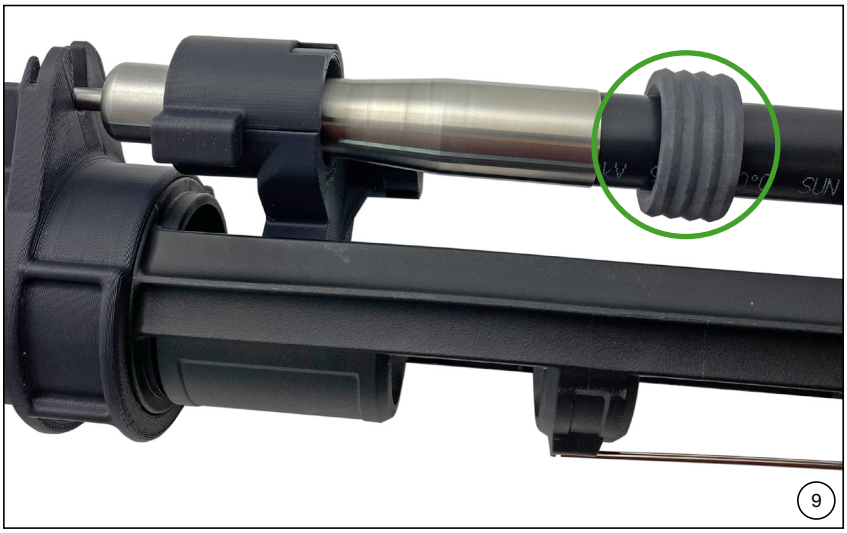

(ill. 9)
Das Dichtungselement ist auf der Leitung montiert.

(ill. 9)
The gland is installed onto the cable.

Hinweis:
Für Informationen zur Montage von BosCon Steckverbindern siehe Montageanleitung MA709,
www.staubli.com/re-downloads.html

Note:
For BosCon connector assembly information, please see assembly instructions MA709,
www.staubli.com/re-downloads.html

Montage des Dichtungselements in hinteres Gehäuse

Installation of gland into rear connector insulator

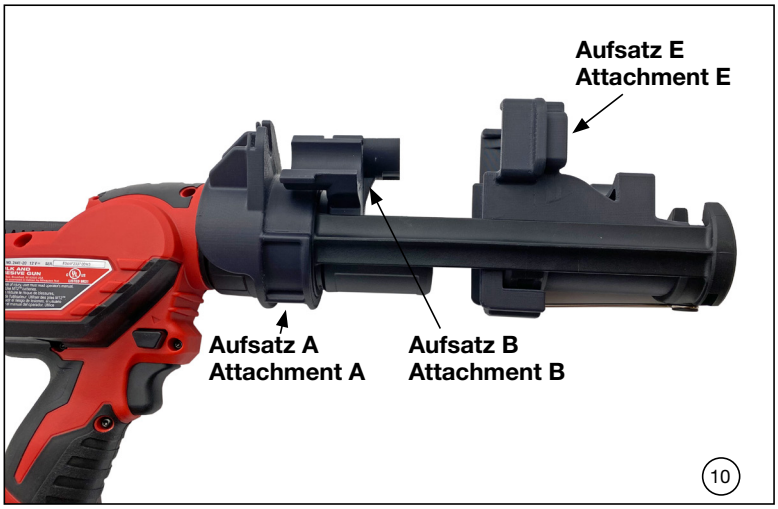

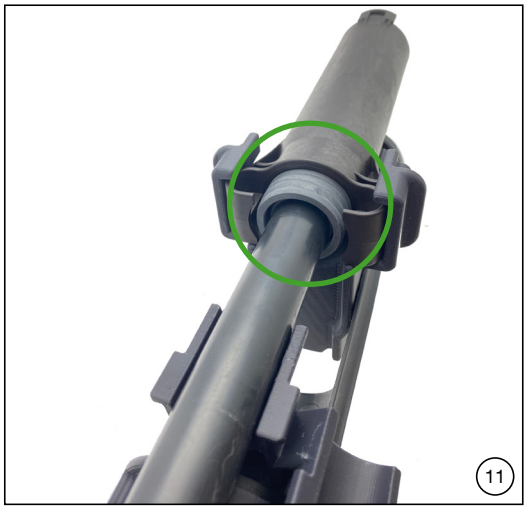

(ill. 10)
Das Werkzeug wie in Ill. 10 dargestellt vorbereiten.
Dazu werden Aufsätze A, B and E benötigt (siehe Aufsätze in ill. 2).

(ill. 11)
Das hintere Steckverbinder Gehäuse mit Leitung in das Montagwerkzeug einsetzen.

Das Dichtungselement nah an das Steckverbinder Gehäuse schieben.

(ill. 10)
Prepare tool as can be seen in ill. 10 using Attachments A, B and E (see attachments in ill. 2).

(ill. 11)
Insert rear connector insulator with attached cable into gland assembly tool.

Slide gland close to rear connector insulator.

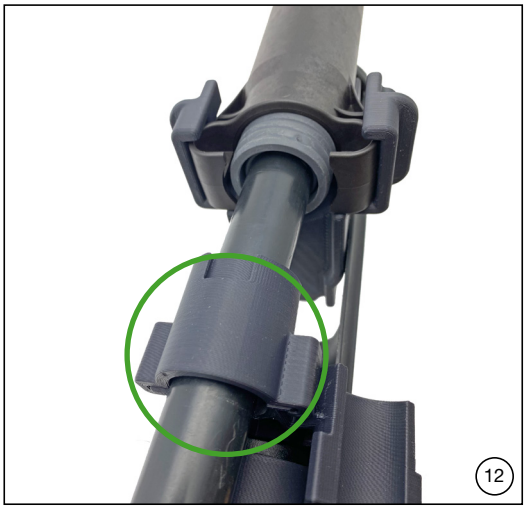

(ill. 12)
Aufsatz C einschieben.

(ill. 12)
Slide on Attachment C.

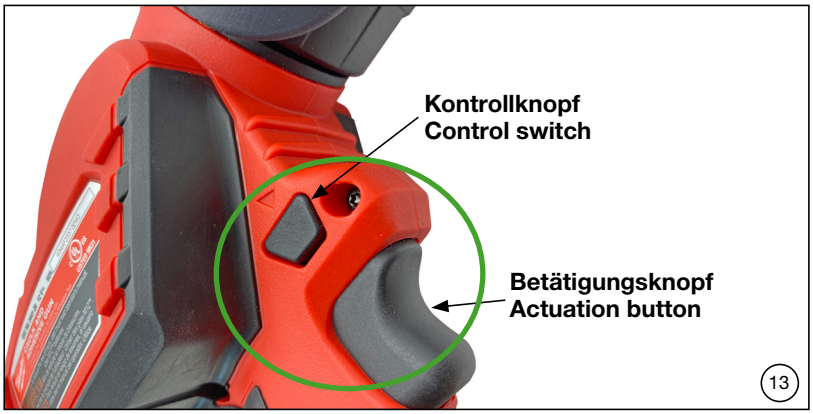

(ill. 13)
Sicherstellen, dass der Kontrollknopf sich in vorwärts Position befindet.

Das Montagewerkzeug betätigen bis das Dichtungselement vollständig eingeschoben ist. Es muss mit dem Steckverbinder Gehäuse abschliessen (siehe Ill. 14).

(ill. 13)
Verify that the control switch is in forward position.

Actuate assembly tool until gland is fully seated. It needs to be flush with the connector insulator (see ill. 14).

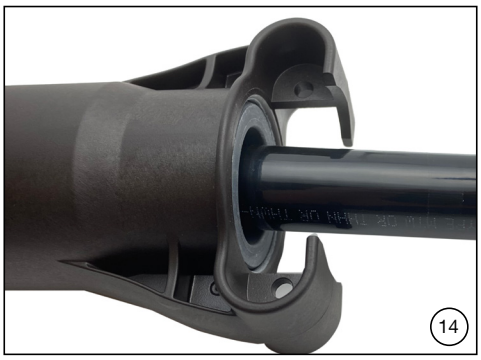

(ill. 14)
Das Dichtungselement ist im hinteren Steckverbinder Gehäuse montiert.

(ill. 14)
The gland is installed in the rear connector insulator.

Hinweis:
Für Informationen zur Montage von BosCon Steckverbindern siehe Montageanleitung MA709,
www.staubli.com/re-downloads.html

Note:
For BosCon connector assembly information, please see assembly instructions MA709,
www.staubli.com/re-downloads.html

Notizen/Notes:

Notizen/Notes:

Global Headquarters:
Stäubli Electrical Connectors AG
Stockbrunnenrain 8
4123 Allschwil/Switzerland
Tel. +41 61 306 55 55
Fax +41 61 306 55 56
mail ec.ch@staubli.com
www.staubli.com/electrical

Support location:
Stäubli Electrical Connectors, Inc.
100 Market Street
Windsor, CA 95492/United States
Phone +1 707 838 0530
Fax +1 707 838 2474
mail ec.us@staubli.com
www.staubli.com/electrical

© by Stäubli Electrical Connectors AG, Switzerland – MA724 – 02.2025, Index a, Marketing Communications – Änderungen vorbehalten/Subject to alterations